Notice d'installation
&
d'utilisation

FONDIS WOODY LOFT 6kW

FONDIS
être différent

Table des matières

Introduction et mises en garde _____ *3*

1. Contrôle Préalable à toute installation : _____ *3*

2. Certificat de Conformité _____ *4*

3. Combustible _____ *5*

Le bois sec est idéal ! _____ 5

Des fumées blanches _____ 5

4. Installation du poêle à bois _____ *5*

Branchement du conduit en sortie arrière _____ 5

Positionnement dans la pièce _____ 6

Arrivée d'air extérieur _____ 6

5. CONDUIT DE FUMÉE _____ *6*

RACCORDEMENT AU CONDUIT DE FUMÉE _____ 6

6. MODE D'EMPLOI _____ *7*

Sécurité _____ 7

Premier feu _____ 7

Faire un bon feu _____ 8

Le tirage _____ 8

Régler l'allure de combustion _____ 9

Cendres _____ 9

Doublure (plaques isolantes) résistant à la chaleur : _____ 9

7. ENTRETIEN _____ *10*

Nettoyage _____ 10

Ramonage _____ 11

8. GARANTIE _____ *11*

9. DONNÉES TECHNIQUES _____ *12*

10. LISTE DE CONTRÔLE DE MAINTENANCE _____ *12*

11. ANNEXE 1 DIMENSIONS DE L'APPAREIL _____ *14*

FONDIS WOODY LOFT 6 kW: _____ 14

12. ANNEXE 2 OUVERTURE / FERMETURE DE LA PORTE _____ *15*

13. ANNEXE 3 DEFLECTEUR _____ *16*

14. ANNEXE 4 PLAQUE DE RESTRICTION _____ *17*

Introduction et mises en garde

Madame, Monsieur, Chers Clients,

Vous avez fait le choix du modèle WOODY, et ce choix nous honore !

Dans cette notice, vous retrouverez toutes les spécificités de notre produit.

Ce document, tout comme votre facture d'achat, doivent être **soigneusement conservés**, ils permettent de recenser le numéro de série de votre appareil, et votre ramoneur pourra également en faire bon usage lors de ses interventions de maintenance.

Veuillez lire toutes les instructions et informations contenues dans cette notice avant d'entamer l'installation de votre poêle à bois. Toute intervention ou modification apportée de manière non conforme à cet appareil est en contradiction avec les dispositions pour la mise sur le marché et l'utilisation de ce produit et entraîne la perte de la garantie.
Toute utilisation qui ne respecte pas les consignes énumérées dans la présente notice seront de nature à suspendre la garantie de l'appareil et Fondis se dégagera également de toute responsabilité sur d'éventuels dommages qui pourraient en résulter.

Les travaux, notamment ceux liés à l'installation, au montage, à la première mise en service, de même que l'entretien et les réparations demeurent **réservés au domaine de compétence d'une entreprise spécialisée**.

1. Contrôle Préalable à toute installation :

Vérifiez l'appareil ***immédiatement au moment de la livraison,*** afin de s'assurer qu'il n'a pas été endommagé pendant le transport.
S'il est endommagé de quelque manière que ce soit, veuillez refuser le colis et ne pas signer de document de réception auprès du livreur. Il faudra veiller à émettre des RESERVES PRECISES sur la marchandise (et non pas juste sur l'emballage). Veuillez également en informer immédiatement FONDIS et fournir autant de détails que possible.

REMARQUES

Le poêle à bois doit être installé, connecté et vérifié par un installateur qualifié en fonction des normes et réglementations nationales, régionales et locales.

⚠ AVERTISSEMENT

Cet appareil fonctionne avec du bois, ce qui implique une vigilance sur la manipulation de l'appareil.
- Veillez à éloigner les enfants et animaux domestiques du feu et tout objet sensible à la chaleur,
- Appelez immédiatement le 18 en cas d'incendie ou de fumées suspectes.
- Le poêle ne doit pas être placé sur ou contre des matériaux inflammables (rideaux, etc.).

Il n'est pas autorisé de modifier la conception de votre appareil, tout démontage et / ou ajout de pièces non homologuées par le fabricant nous désengagent de toute garantie sur l'appareil et sur le fonctionnement de celui-ci.

N'installez jamais l'appareil contre ou à l'intérieur d'un mur inflammable !

Assurez-vous que l'installateur **vous fournisse bien une attestation de Responsabilité Civile pour le déroulement des travaux, et une autre Responsabilité Civile Décennale permettant de garantir l'installation durant 10 ans.**

2. Certificat de Conformité

CE

DECLARATION CE DE CONFORMITE
EC DECLARATION OF CONFORMITY

Le représentant soussigné : The undersigned representant :

FONDIS SA
ZI de Vieux-Thann, 18 rue Guy de Place-68801 THANN Cedex– France
Unité de production / Manufacturing plant : THERMOCET INTERNATIONAL B.V.

Déclare que l'équipement, désigné ci-après : herewith declare that the products :

Genre / Kind	Poêle à combustion solide/Woodstove
Classification / Categorisation	Poêle à combustion solide/Woodstove
Marque / Trade Mark	THERMOCET
Modèle / Model	WOODY BOIS
Puissance nominale / Nominal heat output	6 kW
Rendement / Efficiency	80 %
CO moyen / CO content	0.1 13% O2 -1250 mg/Nm3 13% O2
NOx moyen / NOx content	141 mg/Nm3 13% O2
CnHm	77 mg/Nm3 13% O2
Poussières / Particulate matter	35 mg/Nm3 13% O2
Température fumées / Gas flue temperature	236°C

Est conforme / is in conformity :

* à la norme européenne EN13240:2002/A2:2005 Tab. ZA1
Lorsqu'il est installé conformément aux instructions d'installation fournies dans la documentation.
When installed in accordance with the installation instructions contained in the product documentation

Données pour le calcul des conduits selon EN 13454 :data for calculation of chimney accoding EN 13454 :

Débit massique des fumées / Flue mass	5.5 g/s
Température à la buse / Flue Collar temperature	240 °C
Tirage requis / required draght	12 Pa
CO2 moyen / CO2 average	9.23 %

La procédure d'attestation de la conformité appliquée comporte / Provisions to which the products conforms

Examen CE de type initial *EC Initial type testing*	***Sous la responsabilité*** *Under the responsability*
SZU CPR-B-00552-22	FONDIS SA, ZI de Vieux Thann, 18 Rue Guy de Place 68801 Thann Cedex– France
Vieux– Thann—France, le	02/01/2022

Nom / Name : Frédéric HAAS
Qualité / Position : Directeur Technique / Technical Manager

3. Combustible

Le bon combustible est le « moteur » de votre poêle. Utilisez toujours du bois de bonne qualité et correctement séché.

N'utilisez jamais :

- De bois humide ou fraichement coupé.
- Du bois peint ou traité. Les produits chimiques sont mauvais pour l'environnement et provoqueront de la corrosion et des traces blanches sur la vitre.
- Du charbon de bois comme l'anthracite ou le coke. Cela ne peut être utilisé que dans des poêles à charbon spécifiques.
- Du papier imprimé (couleur) de magazines. Un morceau de journal est autorisé pour allumer le feu.
- Des plastiques ou autres déchets. Ce n'est pas un incinérateur de déchets !

Le bois sec est idéal !

Le bois utilisé doit être correctement séché. Le bois fraîchement coupé ne convient pas car il contient trop d'humidité (environ 60%).
Vous pouvez reconnaître le bois humide en claquant 2 blocs l'un contre l'autre, et vous entendrez un son sourd.
Laissez le bois sécher pendant environ 2 ans à l'extérieur, bien recouvert par un toit et de préférence au soleil (ne jamais recouvrir le bois d'une bâche plastique à l'extérieur car il a besoin d'air et de vent pour sécher). Le vent pourra ainsi assécher le bois mais la pluie ne pourra pas l'atteindre. Le bois plus court et fendu sèche plus rapidement. Ce bois contiendra environ 15 à 20% d'humidité et donnera la plus grande efficacité. Lorsque vous frappez 2 bûches l'une contre l'autre, vous entendrez un son clair.

Des fumées blanches

Lorsque vous avez de la fumée blanche ou à peine visible qui sort de la cheminée, vous aurez un poêle à bois qui fonctionne bien.
Les fumées grises, bleues et noires sont une indication de mauvaise combustion.

4. Installation du poêle à bois

Branchement du conduit en sortie arrière

Le poêle est prévu en standard pour être raccordé **par le dessus**.
Mais il peut être converti en **sortie arrière** en procédant ainsi :

- Retirez le panneau arrière du poêle
- Retirez la plaque ronde qui couvre le raccord du conduit de fumée.
- Enlevez le raccord du conduit de la partie supérieure du poêle et placez-le sur l'ouverture du conduit de fumée à l'arrière de l'appareil.
- Assurez-vous que tout soit bien installé sans fuite.
- Placez la plaque ronde de recouvrement (qui a été enlevée à l'arrière) sur l'ouverture du conduit de fumée sur le dessus du poêle. Assurez-vous que tout est fixé de manière étanche.
- Replacez le panneau arrière du poêle.

Positionnement dans la pièce

- Assurez-vous que le plancher a une capacité portante suffisante compte tenu du poids de l'appareil.
- Placez le poêle contre un **mur incombustible et résistant à la chaleur**, à une **distance minimale de 50 mm**.
- Assurez-vous que les murs combustibles sont suffisamment protégés contre la chaleur provenant du poêle à bois.
- Lorsque vous avez un plancher combustible; **utilisez une plaque de sol** incombustible adaptée au poids de l'appareil (métal par exemple) qui dépasse la taille de l'appareil d'au moins 300 mm à l'avant et sur les côtés.
- Les distances par rapport à tout autre matériau combustible doivent être de 800 mm au minimum.
- Positionnez le poêle au bon emplacement, puis utilisez les pieds réglables pour niveler.
- Retirez la plaque de déflecteur, voir **annexe 3**.
- Placez la plaque de restriction au bon endroit en fonction de la connexion supérieure ou arrière du conduit de fumées (voir **annexe 4**). Positionnez-la dans la position la plus ouverte. Lorsque le tirage est trop élevé, la plaque de restriction peut être placée dans une position plus fermée.
- Replacez la plaque de déflecteur et assurez-vous que tous les panneaux de vermiculite à l'intérieur de la chambre de combustion sont placés sans aucune tension.

Arrivée d'air extérieur

Un poêle à bois fonctionnant à pleine charge, consomme environ 35 m^3 d'air par heure.
Il est obligatoire de prévoir une arrivée d'air frais d'au moins 50 cm^3 provenant directement de l'extérieur de l'habitation.
Un connecteur d'air extérieur en option peut être utilisée pour connecter le poêle directement à l'air extérieur.

- Avant de placer le poêle dans sa position finale, le connecteur d'air extérieur en option peut être monté sur le côté inférieur de la chambre de combustion.

5. CONDUIT DE FUMÉE

RACCORDEMENT AU CONDUIT DE FUMÉE

Le raccordement doit être réalisé conformément aux règles en vigueur (NF **DTU** 24.1)**.**

Il n'est possible de raccorder qu'un seul appareil par conduit de fumée.

Dans le cas d'un raccordement arrière, un faut utiliser un T avec un tampon de visite si le conduit ne possède pas de trappe en dessous du raccordement.

Le tirage du conduit de fumée doit être de 12 Pa minimum.

Assurez-vous que le conduit de fumée soit ramoné au minimum deux fois par an par un professionnel.

En cas d'incendie de cheminée, éteignez le feu dans le poêle avec du sable et, le cas échéant, fermez les entrées d'air.
En cas de conduit existant, veillez à bien **faire ramoner et contrôler l'état général du conduit avant le démarrage des travaux.**

Veillez à bien adapter le diamètre du conduit de fumées aux dimensions minimales requises dans le DTU en vigueur.

Les exigences suivantes s'appliquent au raccordement du conduit de fumées **(liste non exhaustive voir normes DTU en vigueur sur le raccordement de poêles à bois)** :

- Au niveau de la connexion arrière du poêle, la partie horizontale du conduit de fumée peut être de 500 mm maximum.
- Lorsque vous utilisez la connexion arrière du poêle vers un conduit de fumée vertical, vous devez utiliser un T de ramonage.
- Le diamètre du conduit de raccordement doit de préférence être égal au diamètre de la buse (150 mm)
- Le conduit de fumée doit être autoportant et ne peut pas reposer sur le poêle.

6. MODE D'EMPLOI

Sécurité

Cet appareil n'est pas prévu pour fonctionner porte ouverte. L'ouverture de la porte est réservée aux seules phases d'allumage, de chargement et de rechargement. D'une manière générale, éloigner du poêle tout objet, produit, matières sensibles à la chaleur.

La température du poêle peut être très élevée ; attention aux risques de brûlures.

- **Prenez garde à ne pas toucher les surfaces (vitre notamment) pendant son fonctionnement et plusieurs heures après son extinction.**
- **Toute intervention sur l'appareil ainsi que le nettoyage de celui-ci doivent être réalisés par un adulte. Utilisez un gant de protection contre la chaleur pour rajouter du bois.**
- **Ne laissez jamais les enfants sans surveillance près d'un poêle pendant la durée de fonctionnement.**
- **En cas de feu de cheminée : fermez complètement les entrées d'air et appelez les pompiers. Une fois le feu éteint, vous devez faire vérifier votre conduit et l'appareil par un spécialiste et en aucun cas refaire du feu avant cette visite.**

Premier feu

Votre appareil a une finition en peinture résistante à la chaleur et lors de la première utilisation, cette peinture doit être rodée.
Durant votre première mise à feu, qu'il est préférable de réaliser en présence de votre vendeur/installateur, avec un bois adapté, chauffez votre appareil en ajoutant des bûches au fur et à mesure pour qu'il monte suffisamment en température, et aérez la pièce plusieurs heures.

L'odeur et la fumée provenant de la peinture ne sont pas toxiques et sont omniprésentes surtout au démarrage.

Faire un bon feu

A. Réglez l'arrivée d'air de combustion du poêle

Réglez la tirette de réglage de l'air en position ouverte complète, voir la photo annexe.

B. Empilez du bois

Utilisez un **petit bois très sec** (le sapin et le hêtre sont adaptés)
Empilez les petites bûches en croix
Laissez un peu d'espace entre les bûches
Placez les grandes bûches en bas et les petites en haut

C. Préparer un module d'allumage

Ajoutez un allume-feu (différents matériaux écologiques existent) et allumez-le à l'aide d'une allumette et laissez la porte du poêle légèrement entrouverte durant quelques minutes, jusqu'à ce que les flammes apparaissent et se propagent largement sur le petit bois.
Lorsque les flammes se propagent, la porte doit impérativement être refermée afin de ne pas enfumer votre pièce.

Lorsque l'appareil fonctionne en porte ouverte, il est impératif de surveiller le feu et de ne pas s'absenter.

D. **Contemplez et recharges en bûches**

Une fois que vous avez obtenu un lit de braises, vous pouvez placer délicatement une à deux bûches de 25 cm, afin que l'appareil monte doucement en température. Si vous n'aviez pas fermé la porte, veillez à le faire à ce stade impérativement.

Attention, l'intérieur de la chambre de combustion peut être endommagé par un chargement brutal du poêle.
La durée d'allumage peut durer jusqu'à 20 minutes.

Petits conseils :

- Si le bois brûle trop vite, réservez-le exclusivement pour l'allumage,
- Si le bois brûle très lentement et superficiellement, il peut générer beaucoup de suie et encrasser la vitre,
- Seul le bois sec (avec minimum 12% d'humidité) permet d'atteindre un bon degré d'efficacité et une combustion respectueuse de l'environnement.

Le tirage

Le tirage est le déplacement d'air ou de gaz de combustion (fumées), en partant du bas et en remontant vers le haut de la cheminée. On parle de tirage fort dans le cas d'un déplacement rapide des fumées et d'un tirage faible dans le cas d'un déplacement lent. L'air chaud étant moins dense que l'air froid, il monte donc naturellement.

Un bon tirage réduira l'encrassement du conduit.

La température extérieure a aussi une importance capitale. En effet, même s'il serait ridicule d'allumer un feu lorsqu'il fait chaud à l'extérieur, vous pourriez faire l'essai pour vous rendre compte que c'est bien la différence de température entre l'extérieur et l'intérieur du conduit qui crée le tirage.

Régler l'allure de combustion

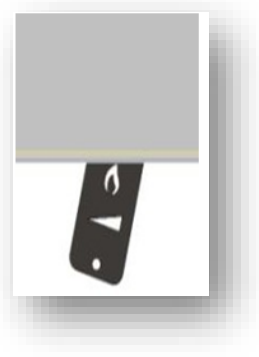

Votre appareil est doté d'une « tirette d'air », petite règle permettant de régler la combustion de votre appareil.

Vers la gauche : l'alimentation en air est restreinte, la combustion sera donc plus lente
Vers la droite : l'alimentation en air est augmentée, ce qui permet d'améliorer la combustion et / ou le tirage si nécessaire.

Si vous souhaitez éteindre le feu, et dès que l'appareil est menacé de surchauffe (surcharge en bois, menace d'incendie…), fermez l'arrivée d'air et n'ouvrez en aucun cas la porte.

Cendres

Après de nombreuses heures de chauffage, les cendres du poêle s'accumuleront au fond du poêle.

Laissez les cendres le plus longtemps possible à l'intérieur du poêle.

Ce n'est que lorsque le niveau de cendres arrive au niveau des trous d'air primaire à l'avant et à l'arrière de la chambre de combustion que le poêle doit être nettoyé.

Ce nettoyage peut être effectué avec une **pelle en acier et un seau résistant à la chaleur**, ou un aspirateur à cendres (uniquement si les cendres sont suffisamment froides !). En effet, les cendres peuvent contenir des pièces incandescentes même après quelques jours.
Les cendres de bois sec et propre peuvent être utilisées comme compost dans le jardin. Les cendres totalement froides peuvent être jetées dans la poubelle à déchets organiques.

Doublure (plaques isolantes) résistant à la chaleur :

À l'intérieur du poêle se trouvent **des plaques de vermiculite**.
Ces plaques isolantes qui assurent une température plus élevée dans le poêle. La durabilité des plaques dépend fortement de votre comportement de chauffage.
Si vous cognez avec les bûches, vous risquez de casser les plaques, notamment la plaque latérale.
Une plaque fissurée ou percée n'est pas dangereuse pour l'utilisation, et cela n'aura aucun effet néfaste sur la combustion.

Cependant, lorsque les plaques se désintègrent **en raison d'une humidité**, veillez à remplacer ces plaques.
Le bois humide, par exemple, peut rendre la plaque poreuse plus rapidement.
Les plaques sont faciles à remplacer et sont considérées comme des pièces d'usure non prises en charge par la garantie.
Si vous souhaitez acheter une nouvelle plaque, spécifiez le type de poêle et les tailles au revendeur.

7. ENTRETIEN

Avant toute saison de chauffe, l'utilisateur doit faire contrôler le bon état des pièces d'usure. Ces pièces de rechange sont à commander auprès du revendeur de la marque de l'appareil. Il n'y a pas que les conduits de fumées et leur raccordement qui nécessitent une surveillance accrue. Le poêle et ses accessoires amovibles doivent aussi faire l'objet d'un contrôle annuel et plus en fonction de l'usage.

Le conduit d'arrivée d'air frais (arrivée d'air extérieur) et la grille de protection située à l'extérieur doivent aussi être contrôlées et débarrassées d'éventuels dépôts et / ou obstacles.

La sécurité et le bon sens imposent à l'initiative de l'utilisateur le respect des prescriptions du fabricant, et un entretien adapté à l'usage. Tout constat d'un dysfonctionnement ou anomalie doit faire l'objet d'une demande d'intervention immédiate auprès de l'installateur. Ne se resservir en aucun cas du poêle, avant qu'une intervention n'ait permis de supprimer les éventuels désordres.

Nettoyage

- **Revêtement :** Nettoyez votre appareil de chauffage avec un chiffon doux et sec. N'utilisez pas d'eau, car le revêtement résistant à la chaleur n'est pas résistant à l'eau. N'utilisez aucun produit détergent ménager.

- **Nettoyage des vitres :** Ne nettoyez jamais le verre propre avec un tampon abrasif et / ou à récurer.

La petite astuce écolo :

- ✓ *Prendre du chiffon humide et le tremper dans la cendre fine (évitez le papier abrasif et enlever les morceaux de cendre dures et bois non consumés),*
- ✓ *Étaler la cendre sur la vitre intérieure,*
- ✓ *Lavez le chiffon à l'eau,*
- ✓ *Nettoyer les cendres à l'aide du chiffon propre et humide,*
- ✓ *Séchez avec un chiffon sec.*

Et, pour les taches tenaces, utilisez un nettoyant spécial pour vitres d'inserts, que vous pouvez laisser agir un petit moment, si vous le souhaitez.

- **Joints :** Ces joints permettent l'étanchéité de l'appareil. Ils sont situés sur la porte et la vitre. Si ces joints sont usés ou endommagés, ils doivent être remplacés afin de garantir un rendement optimal.

Pour savoir à quel moment le joint doit être remplacé :

- ✓ *Placez une feuille A4 entre la porte et le poêle, en la faisant dépasser de moitié et fermez la porte.*
- ✓ *Tirez lentement sur la feuille vers le haut.*
- ✓ *Si la feuille est bloquée, votre joint fonctionne.*
- ✓ *Si la feuille bouge entre les 2 parois, votre joint n'est plus étanche.*

Attention : la détérioration du joint d'étanchéité réduit de façon sensible les performances de l'appareil et peut provoquer par durcissement, le bris de la vitre.

- **Déflecteur :** Le déflecteur doit être vérifié et nettoyé pour éliminer les cendres et les dépôts de suie. Pour le nettoyage, le déflecteur peut être retiré avec précaution.

Ramonage

Il est nécessaire d'effectuer **2 ramonages par an** (dont un au moins pendant la période de chauffage) afin de :

- s'assurer le bon passage des fumées
- réduire le risque de feu de cheminée

Il est également recommandé de vérifier l'étanchéité des éléments de raccordement et de s'assurer de la bonne remise en place des éléments internes (vermiculite etc…).

8. GARANTIE

La garantie légale pour défauts et vices cachés s'applique selon les conditions des articles 1641 et suivants du code civil. La garantie légale de conformité s'applique selon les conditions de l'article L2171 et suivants du code des consommateurs.

Durant la période de garantie contractuelle de 2 ans, Fondis remplacera toute pièce reconnue défectueuse après retour de la pièce incriminée chez le distributeur. La garantie du constructeur donne droit à la fourniture gratuite des pièces nécessaires à la remise en état de l'appareil après accord du Service Après-Vente. Les échanges de pièces ou leur remise en état ne peuvent avoir pour effet de prolonger la durée de la garantie. Les frais de transport sont à la charge de l'utilisateur.

Fondis ne se substitue pas à votre revendeur. En cas de problèmes, prenez contact avec lui.

Sont exclus de la garantie et considérés comme consommables :

- ✓ Les plaques de vermiculite
- ✓ Le vitrage
- ✓ Les joints d'étanchéité
- ✓ Peintures

Toute modification de l'appareil entraine la fin de la garantie du produit par le fabricant.
Toute utilisation non conforme aux préconisations de la notice entraine immédiatement la fin de la garantie du produit par le fabricant. Exemples : *la combustion de déchets ou de bois traité, une négligence d'entretien, une surcharge mécanique, chimique ou thermique, une défaillance au niveau du conduit ou de l'installation, un usage non adapté…*

La garantie s'applique donc à tous les appareils installés et utilisés conformément à la présente notice et à la réglementation en vigueur. **Elle est conditionnée par la présentation de la facture d'achat ou à défaut de sa copie.** Le fabricant n'est pas tenu d'avoir un contact direct avec le particulier. Toute demande de prise sous garantie devra impérativement être traitée par l'installateur.

9. DONNÉES TECHNIQUES

	Fondis « WOODY LOFT » 6 kW
Combustible***	Bois
Longueur de bûche recommandée (cm)	25
Puissance nominale min-max (kW)	2.5 à 6 kW
Rendement (%)	80
Émission de poussières PM (mg/Nm^3)	35
Emission de CO à 13 % d'O2 (mg/Nm^3)	1250
Emission de COV à 13 % d'O2 (mg/Nm^3)	77
NOx moyen à 13 % d'O2 (mg/Nm^3)	141
Normes	EN13240
Tirage requis	12 Pa
Diamètre du conduit de fumées	150 mm
Diamètre d'arrivée d'air extérieur (option)	100 mm
Poids net de l'appareil (hors emballage) (kg env.)	175

****Attention à la qualité du bois utilisé (cf. chapitre 1 « combustible ») qui peut influencer sur les performances de votre poêle à bois, c'est également le cas pour les conditions météorologiques et l'installation.*

10. LISTE DE CONTRÔLE DE MAINTENANCE

Coordonnées de l'installateur:

Rappel : Le ramonage doit être réalisé par un professionnel, il est obligatoire 2 fois par an.

Nom	
Adresse	
Numéro de série de l'unité	
Date d'achat	
Date d'installation	
Commentaires	

Journal de service et d'entretien :

Date d'intervention	Intervenant	Maintenance, détail de l'intervention, pièces remplacées

11. ANNEXE 1 DIMENSIONS DE L'APPAREIL

FONDIS WOODY LOFT 6 kW:

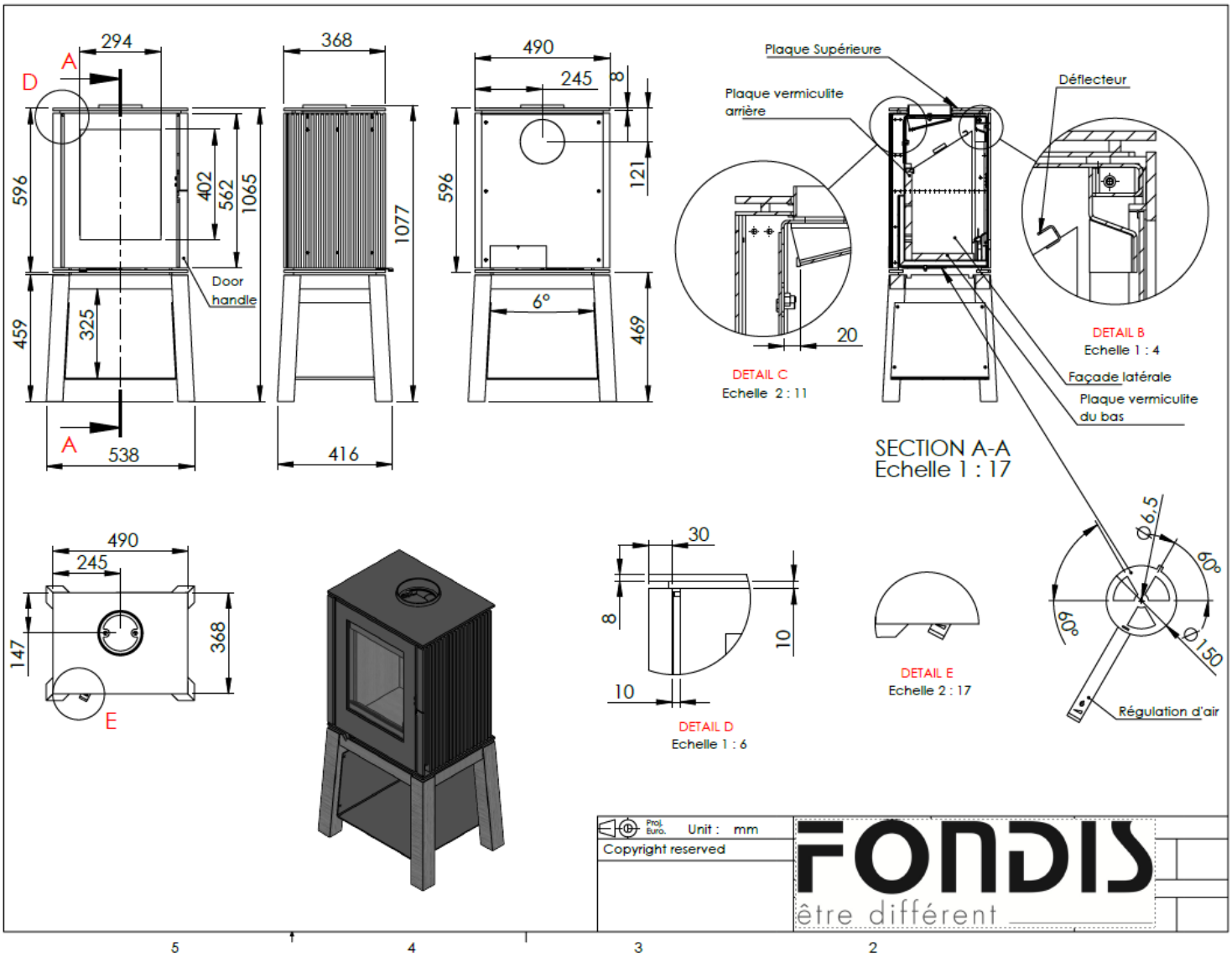

12. ANNEXE 2 OUVERTURE / FERMETURE DE LA PORTE

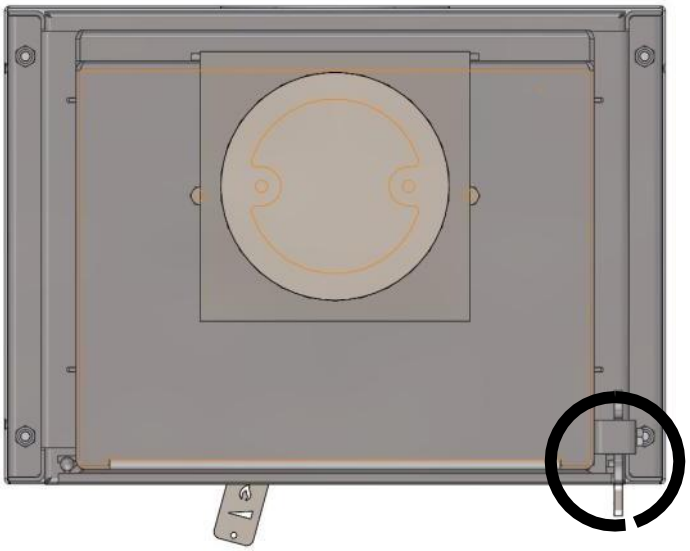

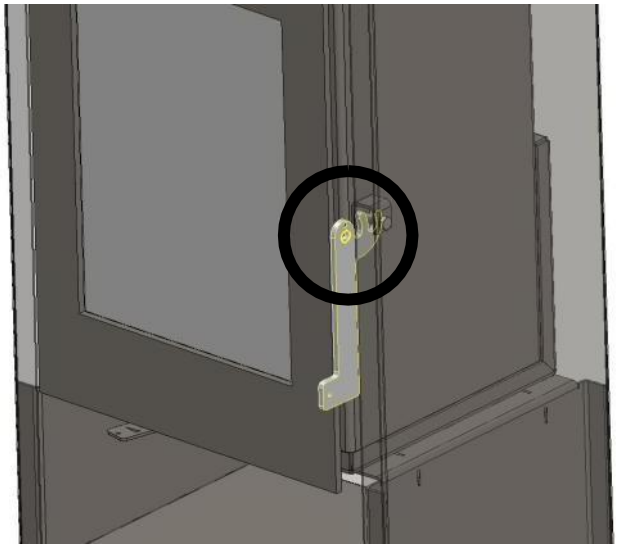

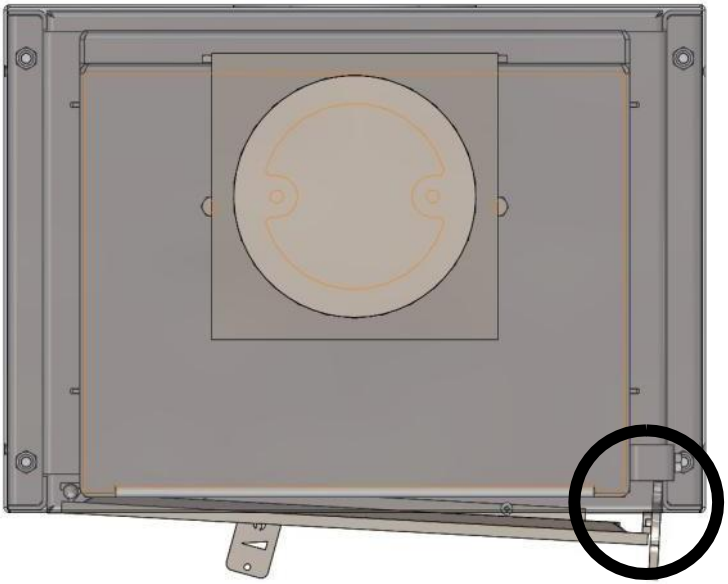

13. ANNEXE 3 DEFLECTEUR

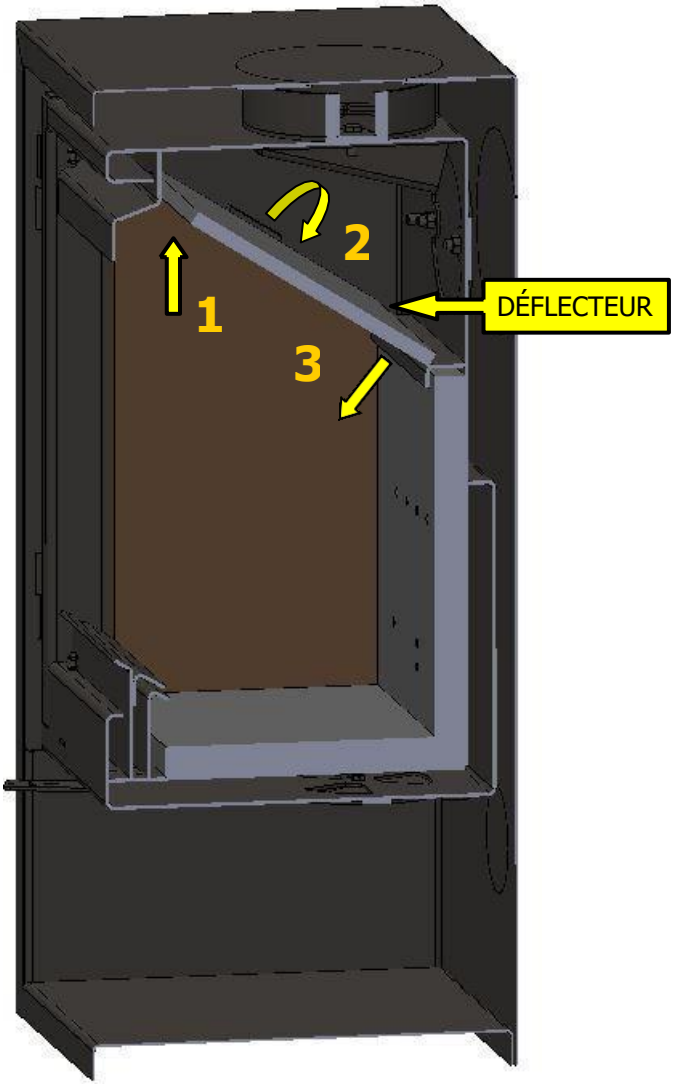

14. ANNEXE 4 PLAQUE DE RESTRICTION

Dans le cas d'une connexion supérieure du conduit de fumée :

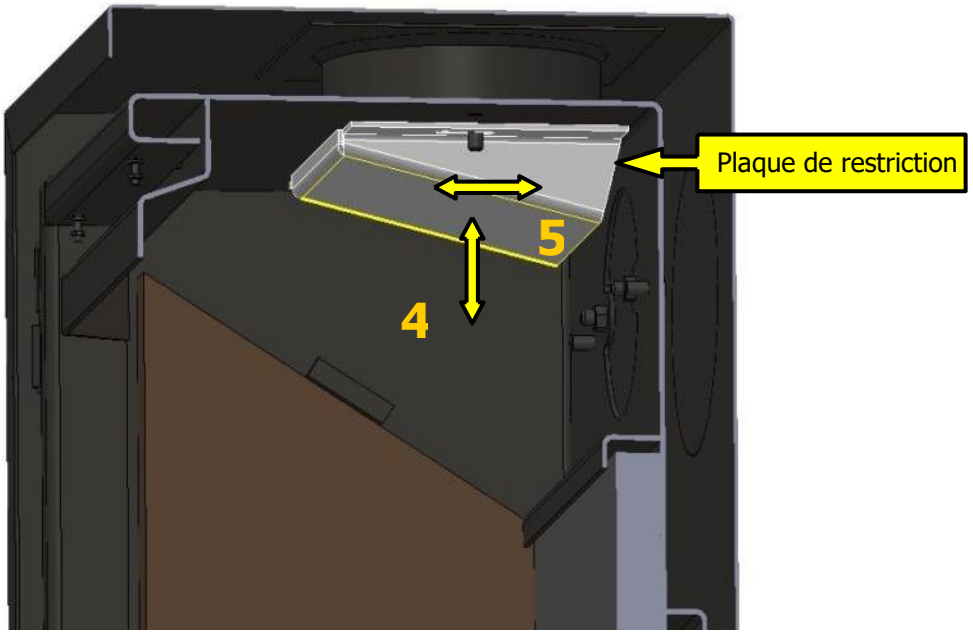
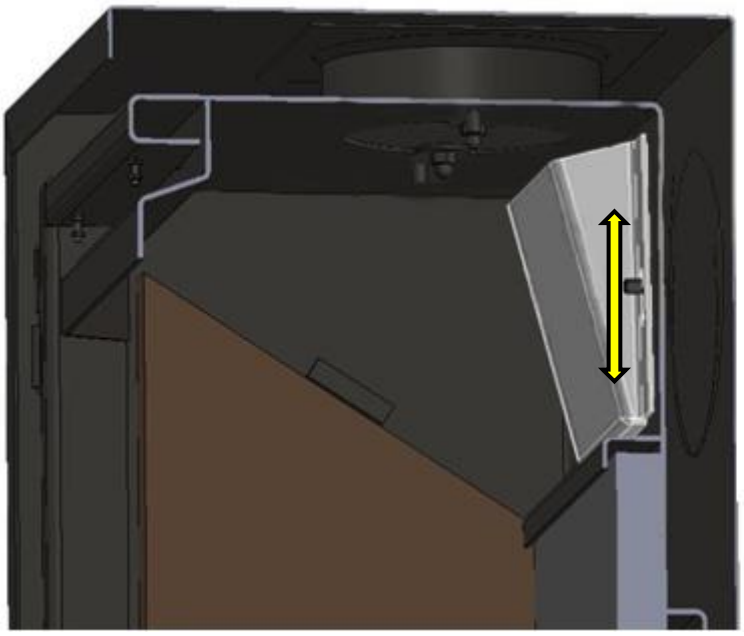
Dans le cas d'une connexion arrière du conduit de fumée :